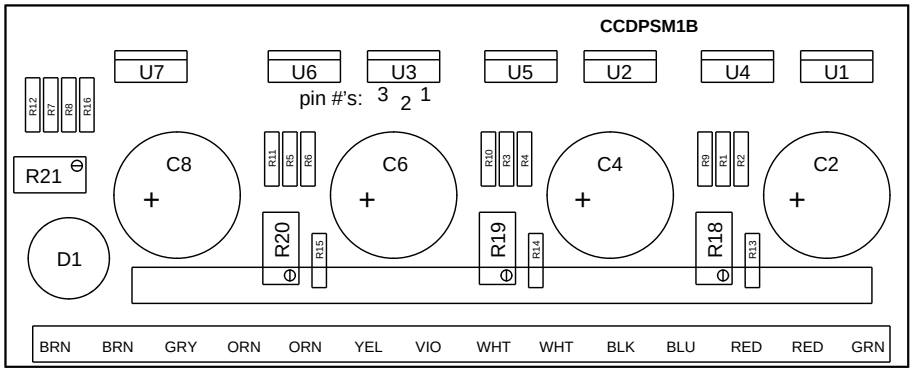
CCDPSM1B
U7
U6
U3
U5
U2
U4
U1
pin #'s: 3 2 1
R12
R7
R8
R16
R21
C8
R11
R5
R6
C6
R10
R3
R4
C4
R9
R1
R2
C2
D1
R20
R15
R19
R14
R18
R13
BRN BRN GRY ORN ORN YEL VIO WHT WHT BLK BLU RED RED GRN